DIECI

HERCULES

100.10

120.10

190.10

210.10

LEISTUNGEN

Maschinenmodell	HERCULES 100.10	HERCULES 120.10	HERCULES 190.10	HERCULES 210.10
Maximale Tragfähigkeit	10000 kg (22046 lb)	12000 kg (26455 lb)	19000 kg (41888 lb)	21000 kg (46297 lb)
Maximale Hubhöhe auf Rädern	9,50 m (31,2 ft)	9,50 m (31,2 ft)	10,20 m (33,5 ft)	10,20 m (33,5 ft)
Max. waagrechter Ausschub auf Rädern	5,15 m (16,9 ft)	5,1 m (16,7 ft)	5,15 m (16,9 ft)	5,15 m (16,9 ft)
Schwenkwinkel der Gabeln	144°	144°	120°	120°
Ausbrechkraft	9700 daN (21806 lbf)	9700 daN (21806 lbf)	16200 daN (36419 lbf)	18900 daN (42489 lbf)
Zugkraft	11000 daN (24729 lbf)	11000 daN (24729 lbf)	19500 daN (43838 lbf)	19500 daN (43838 lbf)
Max. zulässige Steigung	0,36	0,36	0,365	0,365
Leergewicht	16000 kg (35274 lb)	16800 kg (37038 lb)	24500 kg (54013 lb)	27500 kg (60627 lb)
Höchstgeschwindigkeit (auf Reifen mit dem maximal zulässigen Durchmesser bezogen)	35 km/h (21,7 mph)	35 km/h (21,7 mph)	23 km/h (14,3 mph)	23 km/h (14,3 mph)

AUSLEGER

Maschinenmodell	HERCULES 100.10	HERCULES 120.10	HERCULES 190.10	HERCULES 210.10
Heben	16,5 s	19,0 s	20,0 s	25,2 s
Senken	13,2 s	15,2 s	20,5 s	23,5 s
Ausfahren	13,2 s	13,2 s	20,1 s	20,1 s
Einfahren	8,3 s	8,3 s	9,8 s	9,8 s
Kippen nach vorn	5,3 s	5,3 s	5,6 s	8,1 s
Kippen nach hinten	4,0 s	4,0 s	4,3 s	5,3 s

MOTOR (Stage 3B / Tier 4i)

Maschinenmodell	HERCULES 100.10	HERCULES 120.10	HERCULES 190.10	HERCULES 210.10
Marke	FPT	FPT	FPT	FPT
Nennleistung	125 kW (168 HP)	125 kW (168 HP)	125 kW (168 HP)	125 kW (168 HP)
@rpm	2200 rpm	2200 rpm	2200 rpm	2200 rpm
Höchstleistung	129 kW (173 HP)	129 kW (173 HP)	129 kW (173 HP)	129 kW (173 HP)
@rpm	1900 rpm	1900 rpm	1900 rpm	1900 rpm
Betrieb	4-Takt	4-Takt	4-Takt	4-Takt
Einspritzung	Elektronisch, Common-Rail	Elektronisch, Common-Rail	Elektronisch, Common-Rail	Elektronisch, Common-Rail
Anzahl und Anordnung der Zylinder	4, vertikal in Reihe	4, vertikal in Reihe	4, vertikal in Reihe	4, vertikal in Reihe
Hubraum	4485 cm^3 (274 in^3)	4485 cm^3 (274 in^3)	4485 cm^3 (274 in^3)	4485 cm^3 (274 in^3)
Verbrauch	208 g/kWh (342,16 lb/Hp h)	208 g/kWh (342,16 lb/Hp h)	208 g/kWh (342,16 lb/Hp h)	208 g/kWh (342,16 lb/Hp h)
@rpm	1900 rpm	1900 rpm	1900 rpm	1900 rpm
Abgasnorm	Stage IIIB/Tier 4i	Stage IIIB/Tier 4i	Stage IIIB/Tier 4i	Stage IIIB/Tier 4i
Abgasbehandlung	SCR (AdBlue)	SCR (AdBlue)	SCR (AdBlue)	SCR (AdBlue)
Kühlsystem	Flüssigkühlung	Flüssigkühlung	Flüssigkühlung	Flüssigkühlung
Ansaugung	Turbolader, 16 Ventile	Turbolader, 16 Ventile	Turbolader, 16 Ventile	Turbolader, 16 Ventile

DIFFERENTIALACHSEN

Maschinenmodell	HERCULES 100.10	HERCULES 120.10	HERCULES 190.10	HERCULES 210.10
Achsentypen	2 Lenkräder, mit 4 Planetengetrieben	2 Lenkräder, mit 4 Planetengetrieben	2 Lenkräder, mit 4 Planetengetrieben	2 Lenkräder, mit 4 Planetengetrieben
Lenkungsarten	4 Räder/ Hundegang / 2 Räder	4 Räder/ Hundegang / 2 Räder	4 Räder/ Hundegang / 2 Räder	4 Räder/ Hundegang / 2 Räder
Vorderachse	Niveauausgleich (8° + 8°) von Kabine und Selbstsperrdifferential 45 %	Niveauausgleich (8° + 8°) von Kabine und Selbstsperrdifferential 45 %	Niveauausgleich (8° + 8°) von Kabine	Niveauausgleich (8° + 8°) von Kabine
Hinterachse	Pendelnd	Pendelnd	Pendelnd	Pendelnd
Betriebsbremse	Im Ölbad mit Servobremse an Vorder- und Hinterachse mit Doppelhydraulikanlage	Im Ölbad mit Servobremse an Vorder- und Hinterachse mit Doppelhydraulikanlage	Im Ölbad mit Servobremse an Vorder- und Hinterachse mit Doppelhydraulikanlage	Im Ölbad mit Servobremse an Vorder- und Hinterachse mit Doppelhydraulikanlage
Feststellbremse	Federspeicherbremse mit elektrischer Steuerung	Federspeicherbremse mit elektrischer Steuerung	Federspeicherbremse mit elektrischer Steuerung	Federspeicherbremse mit elektrischer Steuerung
Differenzialgetriebe	-	-	100% sperrbar	100% sperrbar

HYDRAULIKANLAGE

Maschinenmodell	HERCULES 100.10	HERCULES 120.10	HERCULES 190.10	HERCULES 210.10
Typ Hydraulikpumpe	"Load Sensing" Verstellpumpe für Auslegerbewegungen. Zahnradpumpe für Hydrolenkung und Kühllüfter	"Load Sensing" Verstellpumpe für Auslegerbewegungen. Zahnradpumpe für Hydrolenkung und Kühllüfter	"Load Sensing" Verstellpumpe für Auslegerbewegungen und Hydrolenkung. Zahnradpumpe für Kühllüfter	"Load Sensing" Verstellpumpe für Auslegerbewegungen und Hydrolenkung. Zahnradpumpe für Kühllüfter
Förderleistung Hydraulikpumpe	160 L/min (42,3 gal/min)	160 L/min (42,3 gal/min)	170 L/min (44,9 gal/min)	170 L/min (44,9 gal/min)
Max. Betriebsdruck	30,0 MPa (4351 psi)	30,0 MPa (4351 psi)	35,0 MPa (5076 psi)	35,0 MPa (5076 psi)
Bedienung Steuerventil	Proportionaler Joystick 4in1	Proportionaler Joystick 4in1	Proportionaler Joystick 4in1	Proportionaler Joystick 4in1

FÜLLMENGEN

Maschinenmodell	HERCULES 100.10	HERCULES 120.10	HERCULES 190.10	HERCULES 210.10
Hydraulische Anlage (insgesamt)	246,0 L (64,99 gal)	246,0 L (64,99 gal)	246,0 L (64,99 gal)	246,0 L (64,99 gal)
Kraftstofftank	207,0 L (54,68 gal)	207,0 L (54,68 gal)	207,0 L (54,68 gal)	207,0 L (54,68 gal)
AdBlue-Tank	30,0 L (7,93 gal)	30,0 L (7,93 gal)	30,0 L (7,93 gal)	30,0 L (7,93 gal)

ANTRIEB

Maschinenmodell	HERCULES 100.10	HERCULES 120.10	HERCULES 190.10	HERCULES 210.10
Antrieb	Hydrostatischer Antrieb mit Verstell-pumpe	Hydrostatischer Antrieb mit Verstell-pumpe	Hydrostatischer Antrieb mit Verstell-pumpe	Hydrostatischer Antrieb mit Verstell-pumpe
Hydraulikmotor	Hydrostatisch mit stufenloser auto-matischer Regelung	Hydrostatisch mit stufenloser auto-matischer Regelung	Hydrostatisch mit stufenloser auto-matischer Regelung	Hydrostatisch mit stufenloser auto-matischer Regelung
Umschaltung	Elektrohydraulisch	Elektrohydraulisch	Elektrohydraulisch	Elektrohydraulisch
Inching	Hydraulisches Pedal für genaue Fahr-bewegung	Hydraulisches Pedal für genaue Fahr-bewegung	Hydraulisches Pedal für genaue Fahr-bewegung	Hydraulisches Pedal für genaue Fahr-bewegung
Getriebe	Servogesteuertes 2-Gang-Getriebe	Servogesteuertes 2-Gang-Getriebe	Servogesteuertes 2-Gang-Getriebe	Servogesteuertes 2-Gang-Getriebe
Differenzialgetriebe	-	-	100% sperrbar	100% sperrbar

BEREIFUNG

Maschinenmodell	HERCULES 100.10	HERCULES 120.10	HERCULES 190.10	HERCULES 210.10
Standardbereifung	17,5x25"	17,5x25"	20,5R25"	23,5R25"
Optionale Bereifung	17,5R25"	17,5R25"	23,5R25"	-

ABMESSUNGEN

Maschinenmodell	HERCULES 100.10	HERCULES 120.10	HERCULES 190.10	HERCULES 210.10
A	490 mm (19,3 in)	490 mm (19,3 in)	530 mm (20,9 in)	530 mm (20,9 in)
B	1270 mm (50 in)	1270 mm (50 in)	1320 mm (52 in)	1320 mm (52 in)
C	3300 mm (129,9 in)	3300 mm (129,9 in)	3850 mm (151,6 in)	3850 mm (151,6 in)
D	1480 mm (58,3 in)	1480 mm (58,3 in)	1630 mm (64,2 in)	1630 mm (64,2 in)
G	6050 mm (238,2 in)	6050 mm (238,2 in)	6800 mm (267,7 in)	6800 mm (267,7 in)
H	2890 mm (113,8 in)	2890 mm (113,8 in)	2930 mm (115,4 in)	2930 mm (115,4 in)
I	980 mm (38,6 in)	980 mm (38,6 in)	980 mm (38,6 in)	980 mm (38,6 in)
L	1975 mm (77,8 in)	1975 mm (77,8 in)	2015 mm (79,3 in)	2045 mm (80,5 in)
M	2420 mm (95,3 in)	2420 mm (95,3 in)	2600 mm (102,4 in)	2700 mm (106,3 in)
P	1480 mm (58,3 in)	1480 mm (58,3 in)	3530 mm (139 in)	3530 mm (139 in)
Q	4350 mm (171,3 in)	4350 mm (171,3 in)	6500 mm (255,9 in)	6500 mm (255,9 in)
R	4580 mm (180,3 in)	4580 mm (180,3 in)	6500 mm (255,9 in)	6500 mm (255,9 in)
T	134 mm (5,3 in)	134 mm (5,3 in)	181 mm (7,1 in)	181 mm (7,1 in)

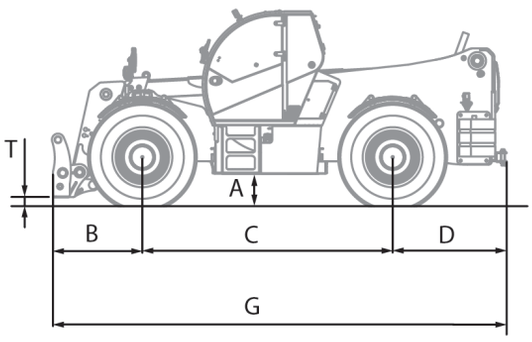

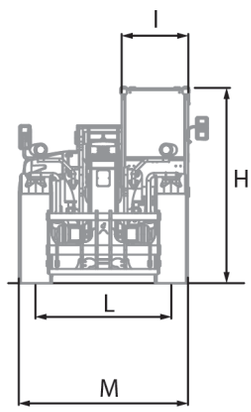

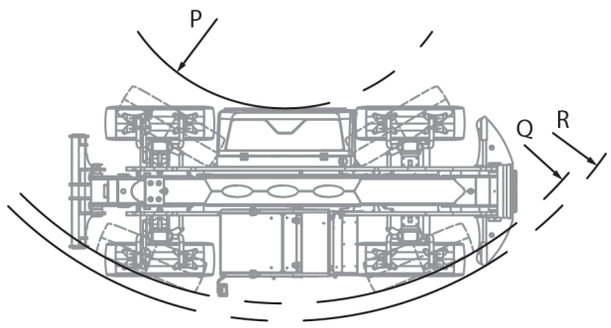

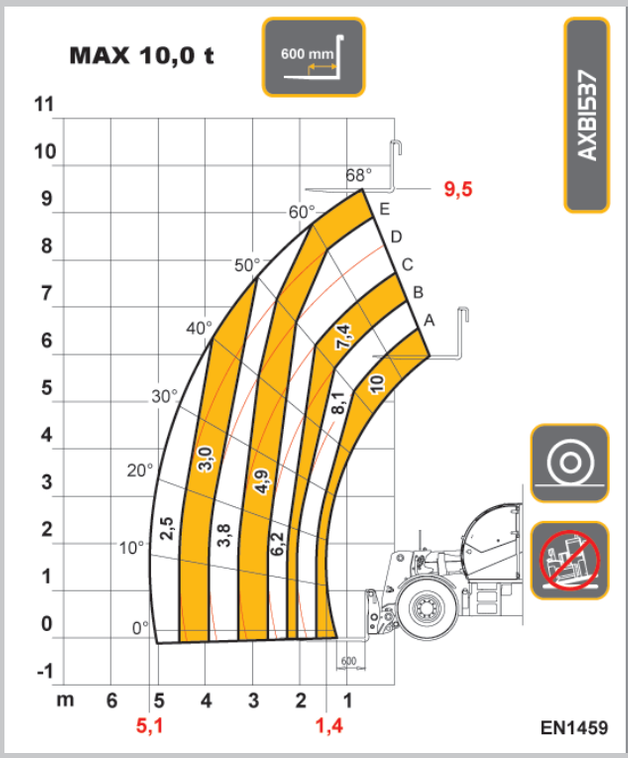

100.10

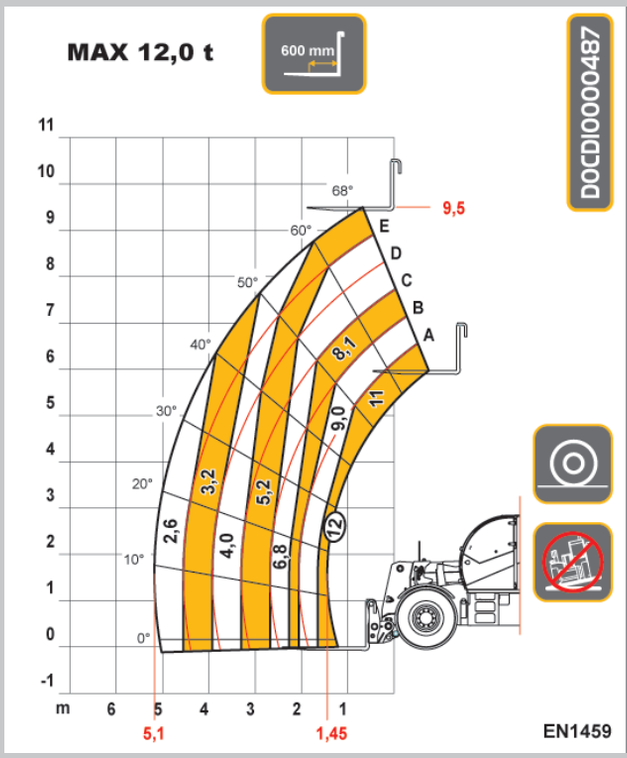

120.10

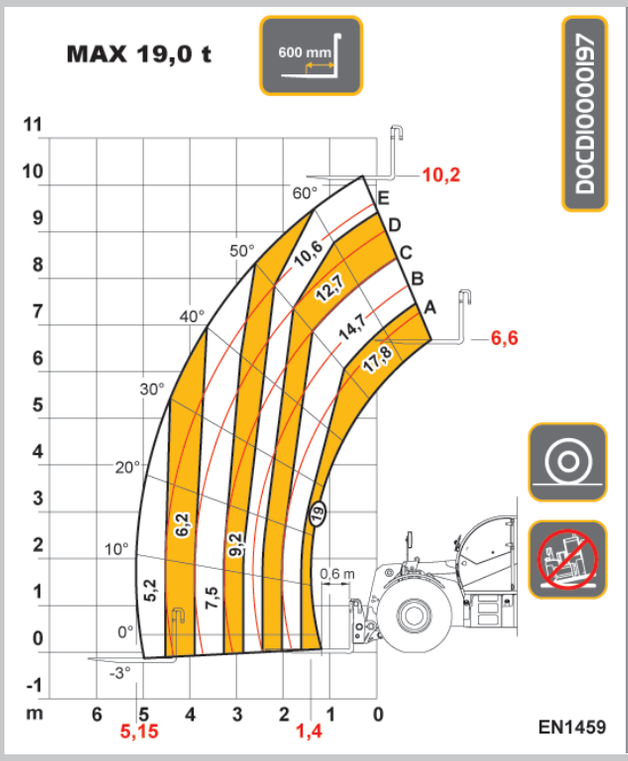

190.10

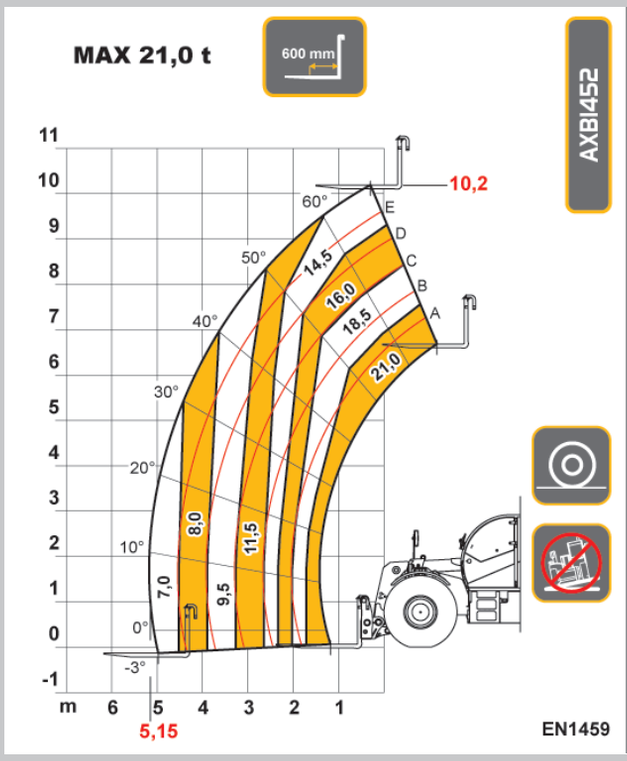

210.10

Dieci Srl - Via E. Majorana, 2-4 – 42027 – Montecchio Emilia (RE) ITALIEN
Tel. +39 0522 869611 – Fax +39 0522 869798 – E-mail: info@dieci.com – **www.dieci.com**